SKY-T-S型 φ100 125

●自在車　ねじ込み式

三価ユニクロ仕上　ステンレス
シングルベアリング　ラジアルベアリング
シングルストッパー　ダブルストッパー

SKY-T125SUES-1,M16×40

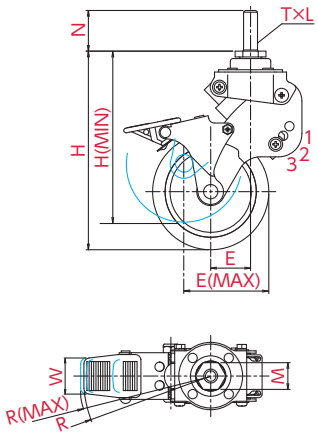

取付方法　ねじ込み式

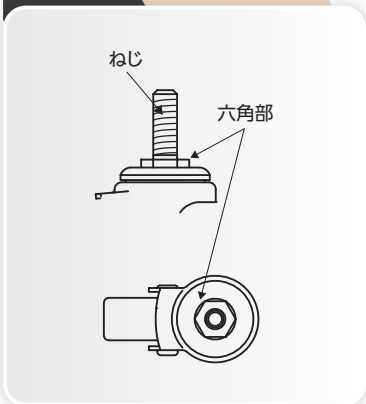

主な使用例
- 平台車
- 手押し台車
- サーバーラック
- ロールボックスパレット
- 牽引台車
- オフィスチェアー
- 機械装置
- 複写機
- 家具
- 商品陳列棚
- 冷凍ショーケース
- その他

※写真は代表的な製品イメージです。

ご注文例　SKY-T（金具）125（車輪径）SUE（車輪）S（ストッパー付）-（基準荷重）1 ,（ねじ種類）M16 ×（軸長）40

ねじ×長さを選択して、品番の後につけてください

専用スパナ ▸P.213

車輪径 D(mm)	品番	車輪材質	基準荷重 [daN(kgf)]	車幅 W(mm)	取付高 H(mm)	ねじ×長さ T×N(mm)	ピッチ・山数 L	対辺 M(mm)	偏心 E(mm)	旋回半径 R(mm)
100	SKY-T100SUES-1 ●	帯電防止ウレタン(B入)	10(10.2)	28	171〔~148〕	M12×35 M16×40	1.75 2	21 23	34〔~59〕	110〔~112〕
	SKY-T100SUES-2 ●		20(20.4)		171〔~154〕				34〔~53〕	110〔~113〕
	SKY-T100SUES-3 ●		30(30.6)		171〔~157〕				34〔~50〕	
125	SKY-T125SUES-1 ●	帯電防止ウレタン(B入)	10(10.2)	32	192〔~166〕	M12×35 M16×40	1.75 2	21 23	41〔~66〕	116〔~129〕
	SKY-T125SUES-2 ●		20(20.4)		192〔~173〕				41〔~61〕	116〔~124〕
	SKY-T125SUES-3 ●		30(30.6)		192〔~177〕				41〔~58〕	116〔~121〕

※〔　〕内の数値は荷重限度時の値

●印
電気抵抗値については
P.008をご確認ください

車輪種類

SUE
ホイル:ナイロン
車輪　:帯電防止ウレタン(B入)