ET-S型

● 自在車　ねじ込み式

φ50 65 75 100 125

三価ユニクロ仕上　クロームメッキ仕上
シングルベアリング　ダブルベアリング
シングルストッパー　ダブルストッパー

ET-100NS,M16×40

ET-100NRBDS,M16×40

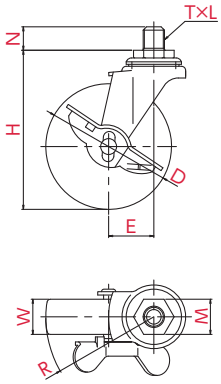

取付方法　ねじ込み式

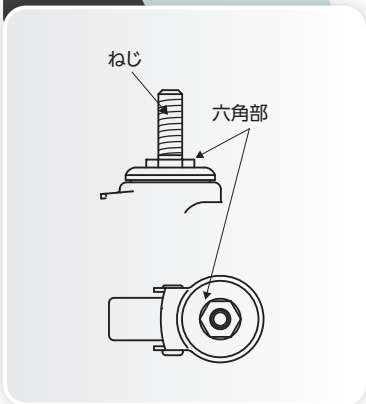

主な使用例

- 平台車
- 手押し台車
- サーバーラック
- ロールボックスパレット
- 牽引台車
- オフィスチェアー
- 機械装置
- 複写機
- 家具
- 商品陳列棚
- 冷凍ショーケース
- その他

※写真は代表的な製品イメージです。

ご注文例　ET（金具）-100（車輪径）N（車輪）S（ストッパー付）,M16（ねじ種類）×40（軸長）

ねじ×長さを選択して、品番の後につけてください

専用スパナ ▸P.213

車輪径 D(mm)	品番	車輪材質	許容荷重 [daN(kgf)]	車幅 W(mm)	取付高 H(mm)	ねじ×長さ T×N(mm)	ピッチ・山数 L	対辺 M(mm)	偏心 E(mm)	旋回半径 R(mm)
50	ET-50ELS	エラストマー	25(25.5)	20	68	M12×35 UNF1/2×14 W3/8×14	1.75 20山 16山	19 21 17	22	49
	ET-50RS	ゴム	30(30.6)							
	ET-50RES ●	導電ゴム								
	ET-50NS	ナイロン	40(40.8)※	21						
	ET-50URS	ウレタン	38(38.8)※							
65	ET-65ELS	エラストマー	30(30.6)	21	85	M12×35 UNF1/2×14 W3/8×14	1.75 20山 16山	19 21 17	23	57
	ET-65RHS	ゴム								
	ET-65RHES ●	導電ゴム								
	ET-65NS	ナイロン	40(40.8)※							
	ET-65URS	ウレタン								
75	ET-75ELS	エラストマー	30(30.6)	21	95	M12×35 UNF1/2×14 W3/8×14	1.75 20山 16山	19 21 17	27	65
	ET-75RHS	ゴム	40(40.8)※							
	ET-75RHES ●	導電ゴム								
	ET-75NS	ナイロン	50(51.0)※							
	ET-75URS	ウレタン	45(45.9)※							
100	ET-100ELS	エラストマー	50(51.0)	27	126	M12×35 M16×40 UNF1/2×25 W3/4×40	1.75 2 20山 10山	21 23 21 23	31	82
	ET-100RHS	ゴム		25						
	ET-100NRS		60(61.2)	27						
	ET-100NRBDS	ゴム(B入)								
	ET-100RHES ●	導電ゴム	50(51.0)	25						
	ET-100NS	ナイロン	60(61.2)							
	ET-100URS	ウレタン		28						
	ET-100UHFDS	ウレタン(B入)								
125	ET-125RHS	ゴム	50(51.0)	25	152	M12×35 M16×40 UNF1/2×25 W3/4×40	1.75 2 20山 10山	21 23 21 23	36	99
	ET-125URS	ウレタン	60(61.2)	32						

※W3/8ねじは許容荷重が最大35daN(35.7kgf)となります。

M8・M10サイズも製作可能です。(φ50・φ65・φ75のみ)

●印 電気抵抗値についてはP.008をご確認ください

車輪種類

EL	R/RH	NR	NRB	RE	RHE	N	UR	UHF
ホイル:PP 車輪 :エラストマー	ホイル:ゴム 車輪 :ゴム	ホイル:ナイロン 車輪 :ゴム	ホイル:ナイロン 車輪 :ゴム(B入)	ホイル:導電ゴム 車輪 :導電ゴム	ホイル:導電ゴム 車輪 :導電ゴム	ホイル:ナイロン 車輪 :ナイロン	ホイル:ナイロン 車輪 :ウレタン	ホイル:ナイロン 車輪 :ウレタン(B入)