ST-S型

● 自在車　ねじ込み式

φ50 65 75 100

三価ユニクロ仕上　クロームメッキ仕上
シングルベアリング　ダブルベアリング
シングルストッパー　ダブルストッパー

ST-75BNS,M16×40

ST-75NRBDS,M16×40

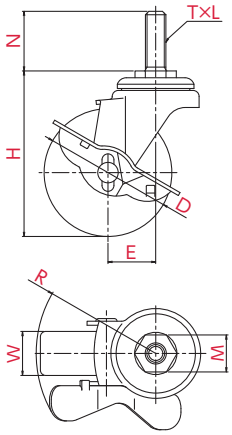

取付方法　ねじ込み式

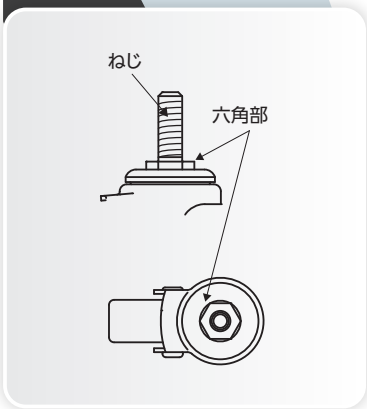

主な使用例

- 平台車
- 手押し台車
- サーバーラック
- ロールボックスパレット
- 牽引台車
- オフィスチェアー
- 機械装置
- 複写機
- 家具
- 商品陳列棚
- 冷凍ショーケース
- その他

※写真は代表的な製品イメージです。

ご注文例　ST（金具）－ 75（車輪径）BN（車輪）S（ストッパー付）, M16（ねじ種類）× 40（軸長）

ねじ×長さを選択して、品番の後につけてください

専用スパナ ▸P.213

車輪径 D(mm)	品番	車輪材質	許容荷重 [daN(kgf)]	車幅 W(mm)	取付高 H(mm)	ねじ×長さ T×N(mm)	ピッチ・山数 L	対辺 M(mm)	偏心 E(mm)	旋回半径 R(mm)
50	ST-50ELS	エラストマー	35(35.7)	27	74	M12×35 M16×40 UNF1/2×25 W3/4×40	1.75 2 20山 10山	21 23 21 23	27	67
	ST-50RHS	ゴム	50(51.0)	28						
	ST-50NS	ナイロン	60(61.2)							
	ST-50BNS	ナイロン(黒)								
	ST-50URS	ウレタン		25						
65	ST-65ELS	エラストマー	40(40.8)	27	89	M12×35 M16×40 UNF1/2×25 W3/4×40	1.75 2 20山 10山	21 23 21 23	27	68
	ST-65RHS	ゴム	50(51.0)	25						
	ST-65RHES ●	導電ゴム								
	ST-65NS	ナイロン	70(71.4)							
	ST-65BNS	ナイロン(黒)								
	ST-65URS	ウレタン	60(61.2)							
75	ST-75ELS	エラストマー	50(51.0)	27	97	M12×35 M16×40 UNF1/2×25 W3/4×40	1.75 2 20山 10山	21 23 21 23	28	68
	ST-75RHS	ゴム	60(61.2)	25						
	ST-75NRS			27						
	ST-75NRBDS	ゴム(B入)								70
	ST-75RHES ●	導電ゴム		25						68
	ST-75NS	ナイロン	80(81.6)							
	ST-75BNS	ナイロン(黒)								
	ST-75URS	ウレタン	70(71.4)	26						
	ST-75UHFDS	ウレタン(B入)								70
100	ST-100ELS	エラストマー	50(51.0)	27	126	M12×35 M16×40 UNF1/2×25 W3/4×40	1.75 2 20山 10山	21 23 21 23	31	82
	ST-100RHS	ゴム		25						
	ST-100NRS		60(61.2)	27						
	ST-100NRBDS	ゴム(B入)								
	ST-100RHES ●	導電ゴム	50(51.0)	25						
	ST-100NS	ナイロン	60(61.2)							
	ST-100BNS	ナイロン(黒)								
	ST-100URS	ウレタン		28						
	ST-100UHFDS	ウレタン(B入)								

●印 電気抵抗値についてはP.008をご確認ください

車輪種類

EL
ホイル:PP
車輪 :エラストマー

RH
ホイル:ゴム
車輪 :ゴム

NR
ホイル:ナイロン
車輪 :ゴム

NRB
ホイル:ナイロン
車輪 :ゴム(B入)

RHE
ホイル:導電ゴム
車輪 :導電ゴム

N
ホイル:ナイロン
車輪 :ナイロン

BN
ホイル:ナイロン(黒)
車輪 :ナイロン(黒)

UR
ホイル:ナイロン
車輪 :ウレタン

UHF
ホイル:ナイロン
車輪 :ウレタン(B入)