SJT-S型 φ100 125

●自在車　ねじ込み式

三価ユニクロ仕上　クロームメッキ仕上
シングルベアリング　ダブルベアリング
シングルストッパー　ダブルストッパー

SJT-100WS,M20×40

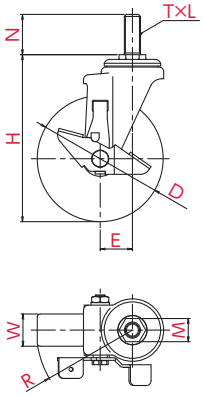

取付方法　ねじ込み式

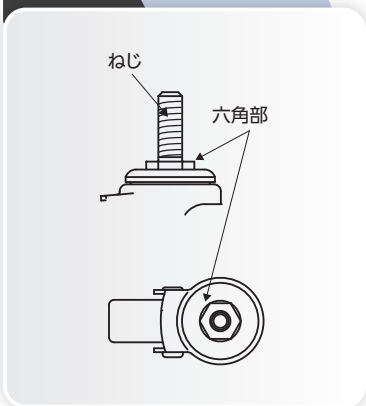

主な使用例
- 平台車
- 手押し台車
- サーバーラック
- ロールボックスパレット
- 牽引台車
- オフィスチェアー
- 機械装置
- 複写機
- 家具
- 商品陳列棚
- 冷凍ショーケース
- その他

※写真は代表的な製品イメージです。

ご注文例　SJT - 100 W S , M20 x 40

金具　車輪径　車輪　ストッパー付　ねじ種類　軸長

ねじ×長さを選択して、品番の後につけてください

専用スパナ ▸P.213

車輪径 D(mm)	品番	車輪材質	許容荷重 [daN(kgf)]	車幅 W(mm)	取付高 H(mm)	ねじ×長さ T×N(mm)	ピッチ・山数 L	対辺 M(mm)	偏心 E(mm)	旋回半径 R(mm)
100	SJT-100WS-P	ゴム	120(122.4)	32	134	M16×40	2	23	32	86
	SJT-100WS※	ゴム(B入)				M20×40	2.5	30		
	SJT-100NRS		100(102.0)							
	SJT-100WES ●	導電ゴム(B入)	120(122.4)							
	SJT-100NS	ナイロン								
	SJT-100NBS	ナイロン(B入)								
	SJT-100UWS	ウレタン(B入)								
	SJT-100GUS		100(102.0)							
	SJT-100BRUS,BC									
	SJT-100PHS	耐熱フェノール								
125	SJT-125WS-P	ゴム	120(122.4)	32	166	M16×40	2	23	32	97
	SJT-125WS※	ゴム(B入)				M20×40	2.5	30		
	SJT-125WES ●	導電ゴム(B入)								
	SJT-125GUS	ウレタン(B入)								
	SJT-125BRUS,BC									

※ゴム(B入)はグレーゴムタイプも製作可能です。

●印
電気抵抗値については
P.008をご確認ください

車輪種類

W -P
ホイル:鋼板
車輪 :ゴム

W
ホイル:鋼板
車輪 :ゴム(B入)

NR
ホイル:ナイロン
車輪 :ゴム(B入)

WE
ホイル:鋼板
車輪 :導電ゴム(B入)

N
ホイル:ナイロン
車輪 :ナイロン

NB
ホイル:ナイロン
車輪 :ナイロン(B入)

UW
ホイル:鋼板
車輪 :ウレタン(B入)

GU
ホイル:ナイロン
車輪 :ウレタン(B入)

BRU
ホイル:ナイロン
車輪 :ウレタン(B入)

PH
ホイル:耐熱フェノール
車輪 :耐熱フェノール